Sauter Building Control International

SAUTER

Новое поколение

клапанов и приводов

Привод клапана без пружинного возврата
AVM 234

* Мощность 2500 Н
* с SUT-технологией, коммуникативен, 2-т, 3-т или аналоговый (0-10В/4-20мА)
* ход 0…50 мм, сам настраивается
* Устанавлив. время хода: 2/4/8 сек/мм
* Стандартное исполнение 24V 230V-исполнение с аксессуаром
* Устанавливаемая характеристика: равнопроц. / линейная / квадратичная
* с LED и механической индикацией
* с ручным управлением

Sauter Building Control International

Привод клапана с пружинным возвратом
AVF 234

* Мощность 2200 Н
* с SUT-технологией, коммуникативен, 2-т, 3-т или аналоговый (0-10В/4-20мА)
* ход 0…50 мм, сам настраивается
* Устанавлив. время хода: 2/4/8 сек/мм пружинный возврат 10 ... 30 сек
* пружинный возврат Откр. или Закр.
* Стандартное исполнение 24V, 230V-исполнение с аксессуаром
* Устанавливаемая характеристика: равнопроц. / линейная / квадратичная
* с LED и механической индикацией
* с ручным управлением

Привод клапана с функцией безопасности по ДИН32730
AVN 224

* Мощность 1100 Н
* с SUT-технологией, коммуникативен, 2-т, 3-т или аналоговый (0-10В/4-20мА)
* ход 0…50 мм, сам настраивается
* Устанавлив. время хода: 2/4/8 сек/мм пружинный возврат 10 ... 30 сек
* пружинный возврат Откр. или Закр.
* Стандартное исполнение 24V, 230V-исполнение с аксессуаром
* Устанавливаемая характеристика: равнопроц. / линейная / квадратичная
* с LED и механической индикацией
* с электрическим ручным управлением

Sauter Building Control International

Привода клапана AVM/AVF/AVN 2... : Мощная конструкция

Крепкая плата из стали, крышка из термопластика служит только для закрытия и обеспечения вида защиты IP55

Место для сенсора обратного сигнала, позиция и обратный сигнал хранятся при пропадании напряжения

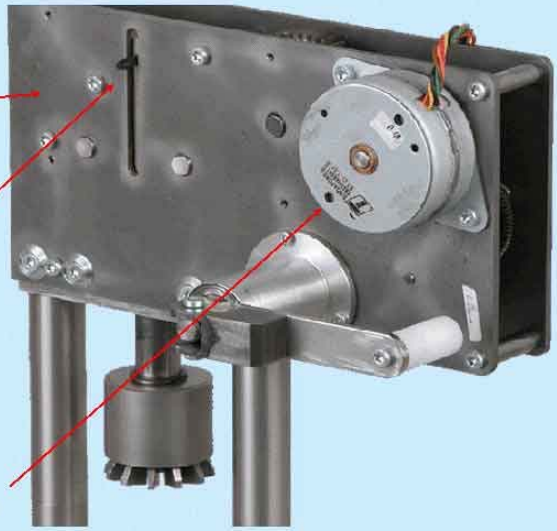

Шаговой двигатель или Brushless DC-мотор (без щеток, пост. напр.) Привод имеет защиту от перегрузки и электронный надзор над вращающим моментом

Привода клапана AVM/AVF/AVN 2... : Коробка шестерней и пружина

Коробка шестерней из цинковой стали, не требует ухода, длительный срок службы обеспечен

Выключаемая ручная рукоятка:
Только 18 оборотов для хода 50 мм

Пружина для функции безопасности, в зависимости от конструкции: втягивать шток или вытягивать шток

Sauter Building Control International

Привода клапана AVM/AVF/AVN 2... : Plug & Play монтаж на любой клапан

Монтаж на клапаны любого производителя.

Любая длина столбца выбираема: и относительно чужого клапана, и для высоких температур.

Разъем подсоединения штока клапана заменяемый.

Простой монтаж, автоматическое соединение с клапаном: подключить напряжение питания или вручную открыть на 100%.

Привода клапана AVM/AVF/AVN 2... : Электроника

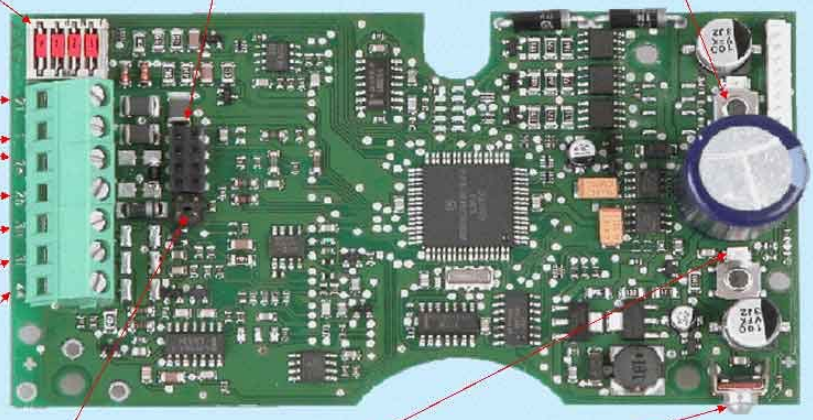

Sauter Building Control International

Привода клапана AVM/AVF/AVN 2... : Аксессуар на 230 V

Штеккер для подключения модуля 230 В к плате на обратной стороне

Клеммы для подключения AVM/AVF и AVN

AVF/AVN

AVM

Переключатель для использования при приводах с или без пружинного возврата; выбирается автоматически при монтаже.

Проходные и трехходовые клапаны VUG/BUG: Ру16/25

* Корпус из чугуна с шаровитым графитом GGG40.3
* Характеристика равнопроцентная/линейная
* Шток, конус и сидение из нирости
* Номинальный диаметр: ДУ 15 до ДУ 150
* Величины kvs от 0,16 до 340 м3/ч
* Ход 20мм до ДУ50 и 40мм до ДУ150

* Рабочая температура -25... 240°C, DIN4747
* Коэфф. утечки: ось регулировки 0 ... 0,2%
  ось подмеса 0,5 ... 2%
* Уплотнение из латуни с тефлоном
* Клапан согласно DIN32730
* Применение как смесительный или как распределительный клапан

Sauter Building Control International

Проходные/трехходовые клапаны: комб. + Δpmax (бар)

VUG BUG						
	AVN224 1100N		AVF234 2200N		AVM234 2500N	
	Δpmax	Δps	Δpmax	Δps	Δpmax	Δps
DN15	16	25	16	25	16	-
DN20	15	16	16	16	16	-
DN25	10	9	16	9	16	-
DN32	9	8	16	8	16	-
DN40	6	4.5	16	8	16	-
DN50	4	3	12	5	12	-
DN65	3.5	2.5	10	4	10	-
DN80	3	2	7	2.5	7	-
DN100	2	1.5	4.5	1.5	4.5	-
DN125	1	1	3	1	3	-
DN150	0.8	0.7	2	0.7	2	-

Проходные и трехходовые клапаны VUE/BUE: Ду10/16

* Корпус из серого чугуна GG25
* Характеристика равнопроцентная/линейная
* Шток из нирости, конус из латуни
* Номинальный диаметр: ДУ 15 до ДУ 150
* Величины kvs от 0,4 до 340 м3/ч
* Ход 8 мм до ДУ50 и 40мм до ДУ150

* Рабочая температура -25... 130°C, начиная с ДУ65 и с AVM/AVF2.. - до 150°C
* Коэфф. утечки: ось регулировки 0 ... 0,2%
  ось подмеса 0,5 ... 2%
* Уплотнение с двумя О-кольцами
* Применение как смесительный или как распределительный клапан

Sauter Building Control International

Проходные/трехходовые клапаны: комб. + Δpmax (бар)

VUE BUE	AVM104 250 N	AVM114 500N	AVM124 800N	AVF124 500N	AVN 224 1100N	AVF234 2200N	AVM 234 2500N
DN15	4	6	8	6	-		
DN20	4	5	8	5	-		
DN25	4	4	8	4	-		
DN32	3	3.5	6	3.5	-		
DN40	1.9	3	5	3	-		
DN50	1	2.4	3	2.4	-		
DN65					1.5	4	4
DN80					1	2.5	2.5
DN100					0.7	1.3	1.3
DN125					0.5	1	1
DN150					0.3	0.7	0.7

Проходные (разгруженные) клапаны VUP: Ру25

* Корпус из чугуна с шаровитым графитом GGG40.3
* Характеристика равнопроцентная
* Шток, конус и сидение из нирости
* Номинальный диаметр: ДУ 40 до ДУ 150
* Величины kvs от 25 до 340 м3/ч

* Рабочая температура -25... 280°C
* Коэфф. утечки: ось регулировки 0 ... 0,2%
  ось подмеса 0,5 ... 2%
* Уплотнение из латуни с тефлоном
* Клапан согласно DIN32730
* Клапан не содержит силикона

Sauter Building Control International

Проходные клапаны: комбинации и Δpmax (бар)

VUP						
	AVN224 1100N		AVF234 2200N		AVM234 2500N	
	Δpmax	Δps	Δpmax	Δps	Δpmax	Δps
DN40	10	16	16	25	16	-
DN50	10	16	14	25	14	-
DN65	10	16	12	25	12	-
DN80	10	16	10	25	12	-
DN100	8	10	10	25	10	-
DN125	7	10	10	25	10	-
DN150	6	10	10	25	10	-

Проходные и трехходовые клапаны VUD/BUD: Ру6

* Корпус из серого чугуна GG25
* Характеристика равнопроцентная/линейная
* Шток из нирости, конус из латуни
* Номинальный диаметр: ДУ 15 до ДУ 80
* Величины kvs от 0,4 до 100 м3/ч
* Ход 8 мм до ДУ50 и 40мм для ДУ65 - 80

* Рабочая температура -10... 130°C, начиная с ДУ65 и с AVM/AVF2.. - до 150°C
* Коэфф. утечки: ось регулировки 0 ... 0,2%
  ось подмеса 0,5 ... 2%
* Уплотнение с двумя О-кольцами
* Применение как смесительный или как распределительный клапан

Sauter Building Control International

Проходные/трехходовые клапаны: комб. + Δpmax (бар)

VUE BUE							
	AVM104 250 N	AVM114 500N	AVM124 800N	AVF124 500N	AVN 224 1100N	AVF234 2200N	AVM 234 2500N
DN15	4	6	8	6	-		
DN20	4	5	8	5	-		
DN25	4	4	8	4	-		
DN32	3	3.5	6	3.5	-		
DN40	1.9	3	5	3	-		
DN50	1	2.4	3	2.4	-		
DN65					1.5	4	4
DN80					1	2.5	2.5

Проходные и трехходовые клапаны VUR/BUR: Ру16

* Корпус из специального латунного сплава
* Характеристика равнопроцентная/линейная
* Шток из нирости, конус из латуни
* Номинальный диаметр: ДУ 15 до ДУ 50
* Величины kvs от 0,4 до 40 м3/ч
* внутренняя резьба, ход 8 мм

* Рабочая температура -15... 100°C, с аксессуаром до 150°C
* Коэфф. утечки: ось регулировки 0 ... 0,2%
  ось подмеса 0,5 ... 2%
* Уплотнение с двумя О-кольцами
* Применение как смесительный или как распределительный клапан

Sauter Building Control International

Проходные/трехходовые клапаны: комб. + Δpmax (бар)

VUR BUR								
	AVM104 250 N		AVM114 500 N		AVM124 800 N		AVF124 800 N	
	Δpmax	Δps	Δpmax	Δps	Δpmax	Δps	Δpmax	Δps
DN15	4	-	6	-	8	-	6	16
DN20	4	-	5	-	8	-	5	12
DN25	4	-	4	-	8	-	4	8
DN32	3	-	3.5	-	6	-	3.5	6
DN40	1.9	-	3	-	5	-	3	3.6
DN50	1	-	2.4	-	3	-	2.4	2.4

Проходные и трехходовые клапаны VUN/BUN: Ру16

* Корпус из специального латунного сплава
* Характеристика равнопроцентная/линейная
* Шток из нирастали, конус из латуни
* Номинальный диаметр: ДУ 15 до ДУ 50
* Величины kvs от 0,4 до 40 м3/ч
* внешнняя (наружная) резьба, ход 8 мм

* Рабочая температура -15... 100°С, с аксессуаром до 150°С
* Коэфф. утечки: ось регулировки 0 ... 0,2%
  ось подмеса 0,5 ... 2%
* Уплотнение с двумя О-кольцами
* Применение как смесительный или как распределительный клапан

Sauter Building Control International

Проходные/трехходовые клапаны: комб. + Δpmax (бар)

VUN BUN								
	AVM104 250 N		AVM114 500 N		AVM124 800 N		AVF124 800 N	
	Δpmax	Δps	Δpmax	Δps	Δpmax	Δps	Δpmax	Δps
DN15	4	-	6	-	8	-	6	16
DN20	4	-	5	-	8	-	5	12
DN25	4	-	4	-	8	-	4	8
DN32	3	-	3.5	-	6	-	3.5	6
DN40	1.9	-	3	-	5	-	3	3.6
DN50	1	-	2.4	-	3	-	2.4	2.4

Проходные клапаны: Дополнения к сортименту VUL015

- два новых степеней уменьшения kvs для ДУ 15
- VXN 015 F240 с kvs- величиной 0.63 м³/ч
- VXN 015 F250 с kvs величиной 0.40 м³/ч

- комбинация с приводами AVM 104/114/124 и AVF 124
- подключение: наружная резьба
- ход: 8 мм
- Рабочая темп.: -15...100°C, с аксессуаром до 130°C
- коэфф. утечки: ось регулир. 0.2%